SEATING COLLECTION

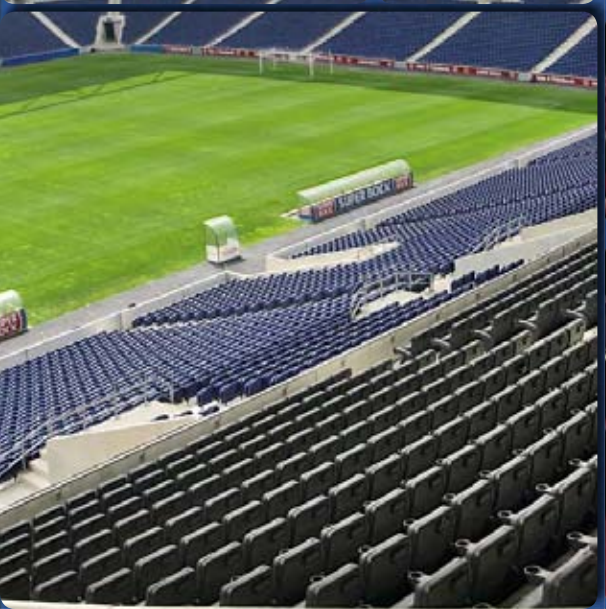

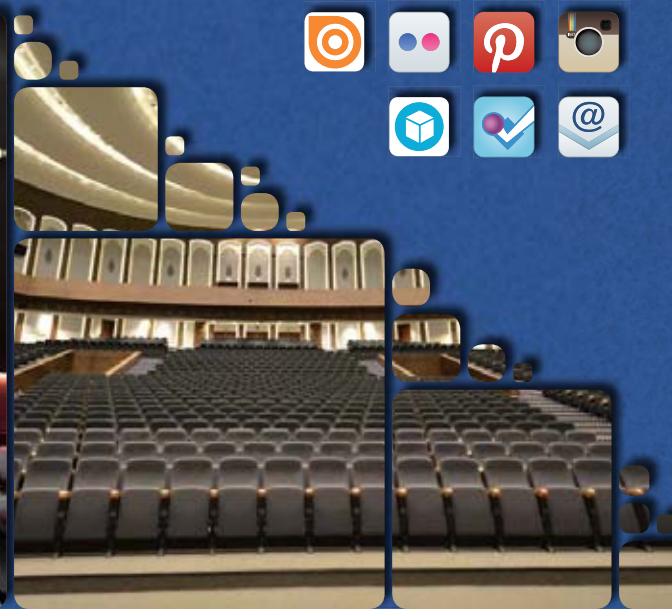

EURO SEATING International Group

No limits to inspiration.

EURO SEATING
International Group

No limits to inspiration.

1. Descarga la aplicaci n gratuita

2. Busca el logo

Veras las butacas en REALIDAD AUMENTADA

3. Escanea y SORPR NDETE!

Abre la aplicaci n, enfoca la pagina y personaliza tu butaca

---

1. Download free app

2. Look for the logo

You will see AUGMENTED REALITY seats

3. Scans and Surprise!

Open the app, scan the page and customize your seats

NDICE - INDEX

NUESTRA EMPRESA
OUR FACTORY p. 04

ARGENTINA p. 08

BOGART PL p. 09

MONTREAL V05 p. 10

MONTREAL CLUB V05 p. 11

ROMA COMFORT V07 p. 12

ROMA COMFORT V09 p. 13

ROMA ELITE p. 14

PRINCE p. 15

MUNICH p. 16

VENECIA p. 17

PORTO p. 18

BRISTOL p. 19

MOZART p. 20

FUSHION PLUS PL p. 21

CELANOVA p. 22

NUS p. 23

ECO 100 p. 24

ES - 100 p. 25

ES - 500 p. 26

ES - 700 p. 27

MAXY p. 28

FRESH p. 29

MICRA PC p. 30

MICRA TEK p. 31

SISTEMAS MÓVILES
MOVABLE SYSTEMS p. 32

GAMA DE PRODUCTOS
SEATING COLLECTION p. 34

TAPICERÍAS
FABRICS p. 40

MADERAS
WOODS p. 41

PLÁSTICOS
PLASTICS p. 42

I+D+I JUNTO CON PROCESO FABRICACIÓN 100% EURO SEATING INTERNATIONAL

R+D+I AND MANUFACTURING PROCESS 100% EURO SEATING INTERNATIONAL

"Confíenos su proyecto y le daremos una solución integral."

"Entrust your project to us and we will provide you with a full seating solution."

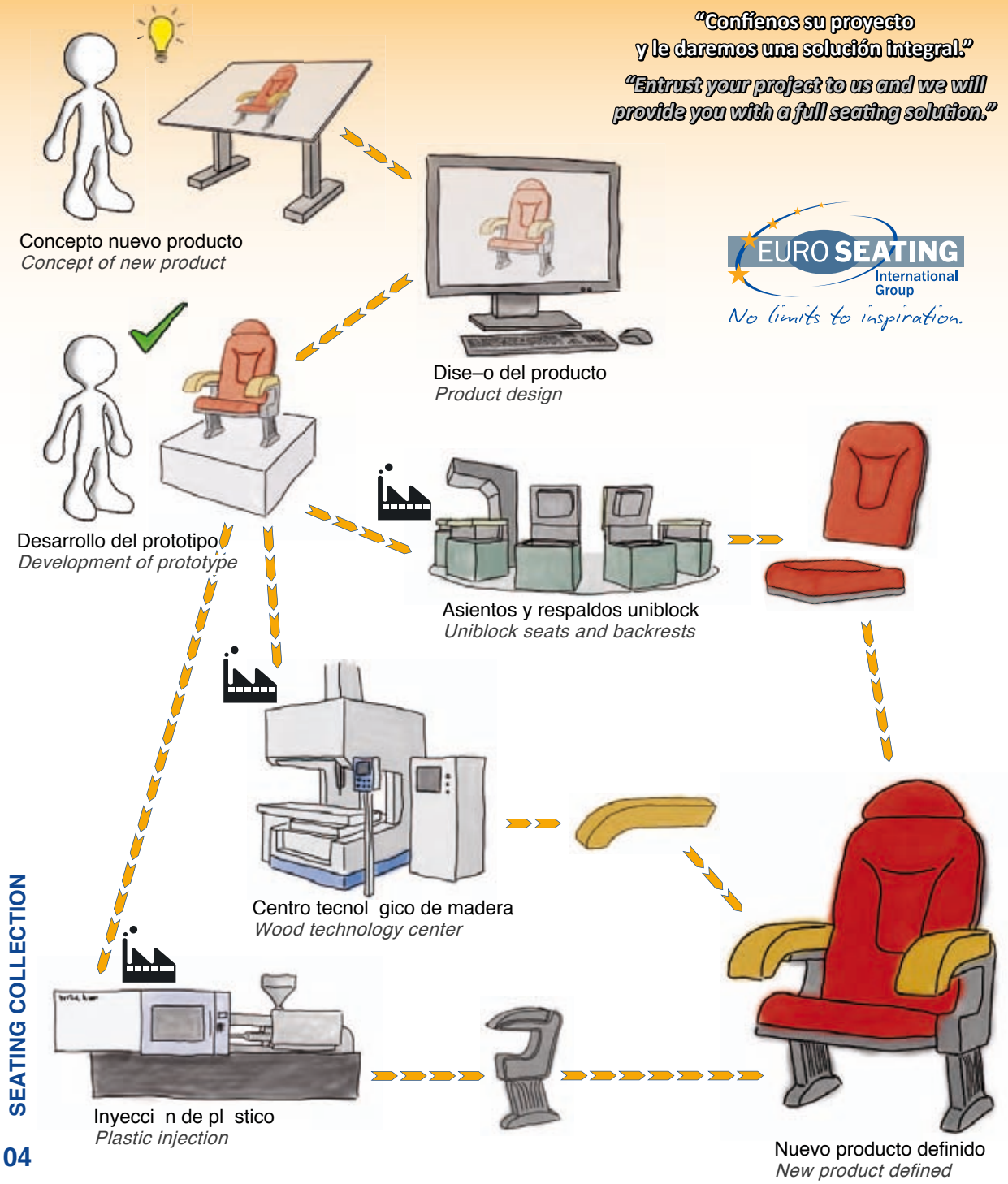

RELACIÓN CLIENTE - EURO SEATING INTERNATIONAL

CUSTOMER - EURO SEATING INTERNATIONAL RELATIONSHIP

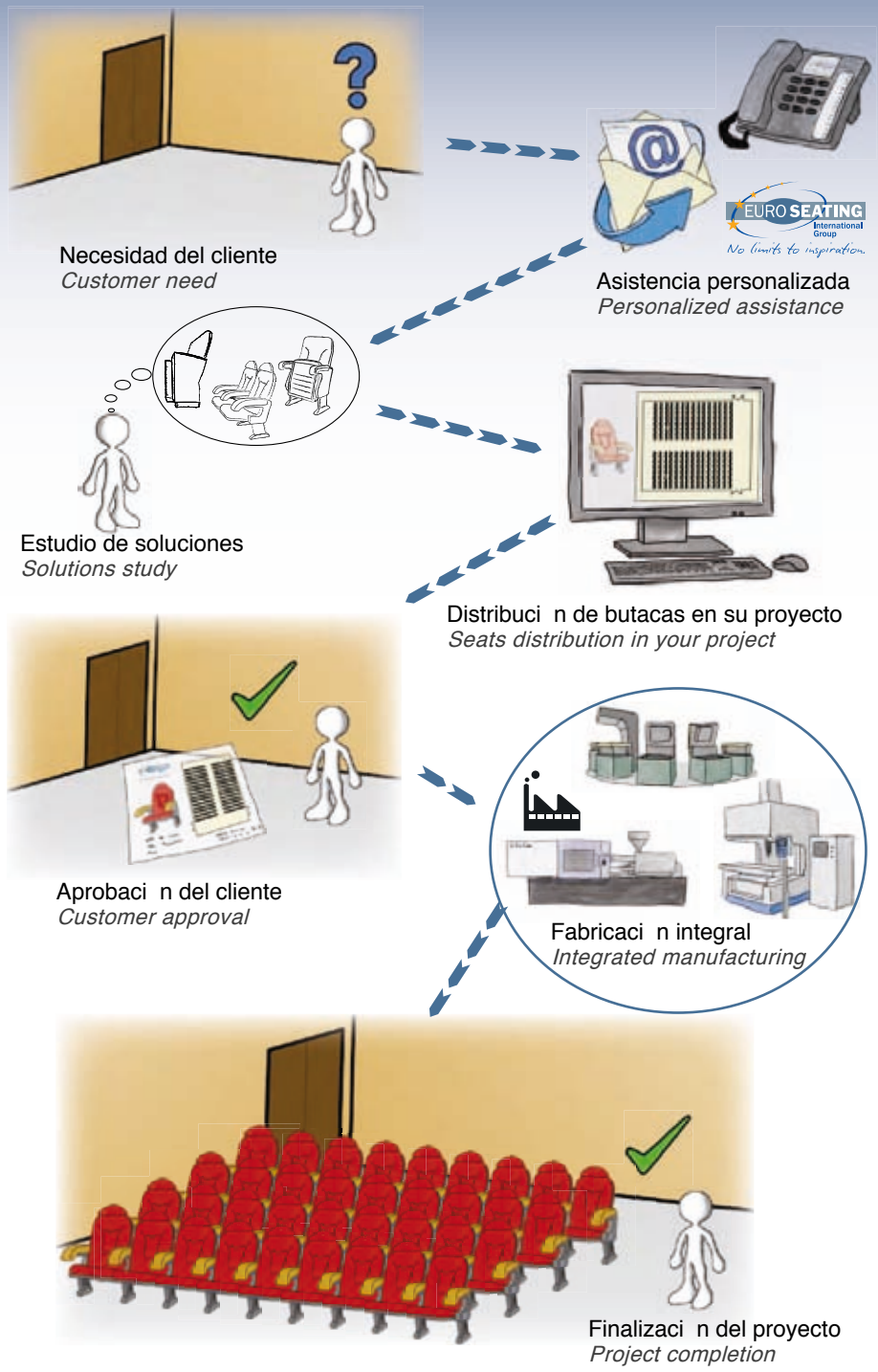

OUR FACTORY

Centro 1 cinema, theatre, auditorium & special seating

Centro 2 wood technology, offices, showroom

Centro 3 sports, thunderbox, home cinema

Centro 4 sport seating solutions

AENOR
Ecodiseño
UNE-EN ISO 14006
ED- 0004/2010

ISO 14001 BUREAU VERITAS Certification Nº ES048336-1

ISO 9001 BUREAU VERITAS Certification Nº ES048335-1

EURO SEATING INTERNATIONAL es fabricante de butacas líder en el mercado internacional por calidad, diseño, tecnología, innovación y competitividad.

A la vanguardia en soluciones para asientos de colectividades, **EURO SEATING INTERNATIONAL** diseña, desarrolla y fabrica sus productos.
Destaca en inyección de plástico y soplado, fabricación de asientos y respaldos uniblock en sus instalaciones de poliuretano y por su avanzado centro tecnológico de madera propio.
Cuenta con un departamento interno de I+D+I, oficina técnica y un equipo personal altamente cualificado.

Sus instalaciones, de más de 40.000m², en Ezcaray (La Rioja, España), cuentan con todos los medios técnicos para desarrollar todo tipo de proyectos, pasando por la fase de diseño, desarrollo de producto, fabricación íntegra e instalación.

EURO SEATING INTERNATIONAL está certificado en la norma de calidad ISO 9001, medio ambiente ISO 14001 y Ecodiseño UNE–EN ISO 14006. Más de un millón de butacas instaladas en más de 100 países lo avalan.

EURO SEATING INTERNATIONAL *is market leader in the manufacturing of seats, due to key factors as quality, design, technology, innovation and power to compete.*

At the forefront in solutions for communities seats, ***EURO SEATING INTERNATIONAL*** *designs, develops and manufactures its products.*
It highlights in injection of plastic and blowing, in manufacturing of seats and backrests uniblock in its facilities of polyurethane and its own Wood technology center.
It has a own R+D+I department, technical office and a staff trained.

It´s facilities, more than 40.000 m2, in Ezcaray (La Rioja, Spain), are equipped with the most modern means to develop any project, through the design phase, development of product integrates manufacture and installation.

EURO SEATING INTERNATIONAL *is certified in the quality standard ISO 9001, environment ISO 14001 and Ecodesign UNE–EN ISO 14006. More than one million seats installed over 100 countries across the world support it.*

SECTORES DE ACTIVIDAD / *SECTORS OF ACTIVITY*

CINE / *CINEMA*

TEATRO / *THEATRE*

AUDITORIO / *AUDITORIUM*

ESTADIO / *STADIUM*

CONGRESO / *CONGRESS*

GRADAS / *TELESCOPIC*

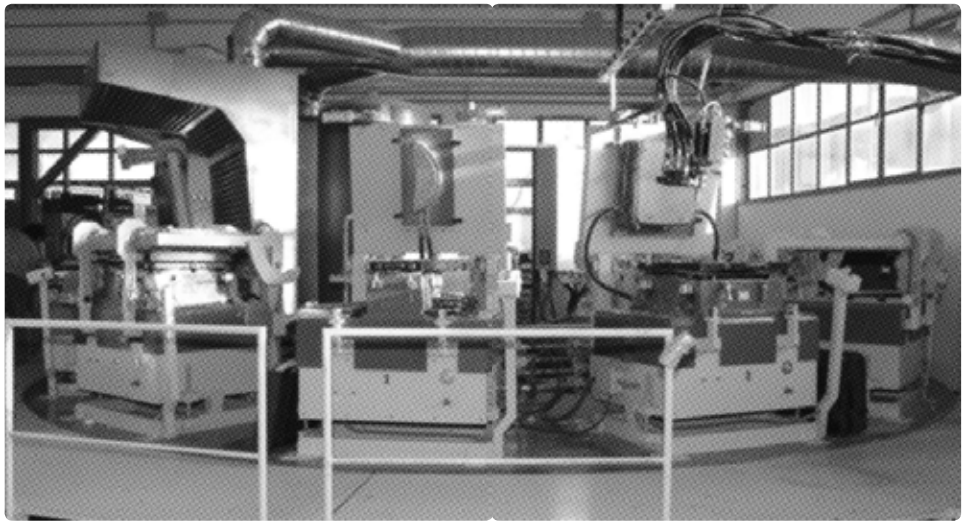

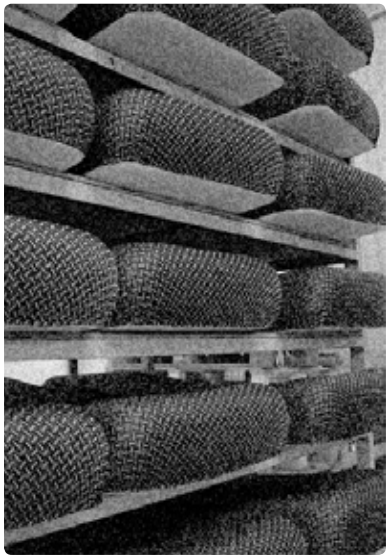

POLIURETANO / *POLIURETHANE*

TAPIZADO / *UPHOLSTERY*

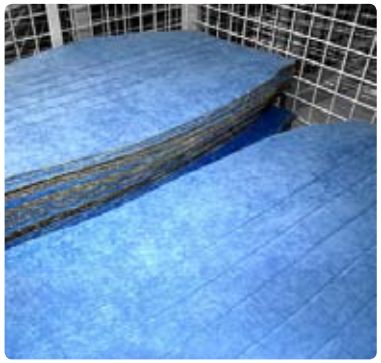

CENTRO TECNOLÓGICO DE LA MADERA / *WOOD TECHNOLOGY CENTER*

INYECCIÓN PLÁSTICO / *PLASTIC INJECTION PLANT*

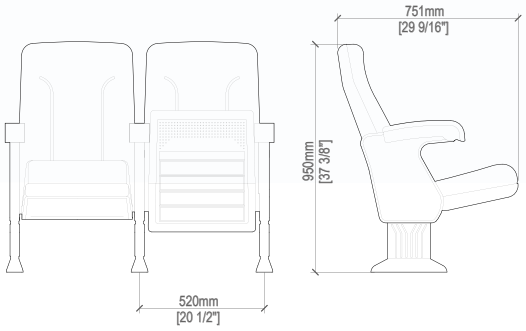

AR+

ARGENTINA

LIBRO ABIERTO AUDITORIUM, MEXICO

UNIDAD ACADÉMICA MAZATLÁN, MEXICO

BOGART PL

BAPTIST UNIVERSITY, HONG KONG

WESTERDALS SCHOOL OF COMMUNICATION, NORWAY

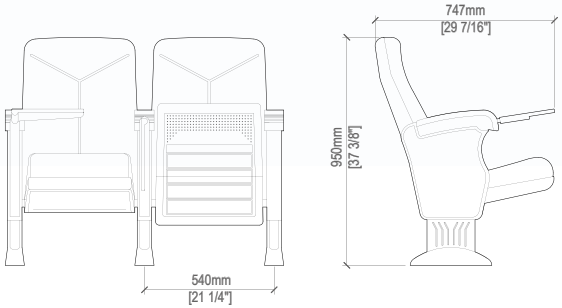

AR+

INDEX
TAPICERÍAS
FABRICS

MONTREAL V05

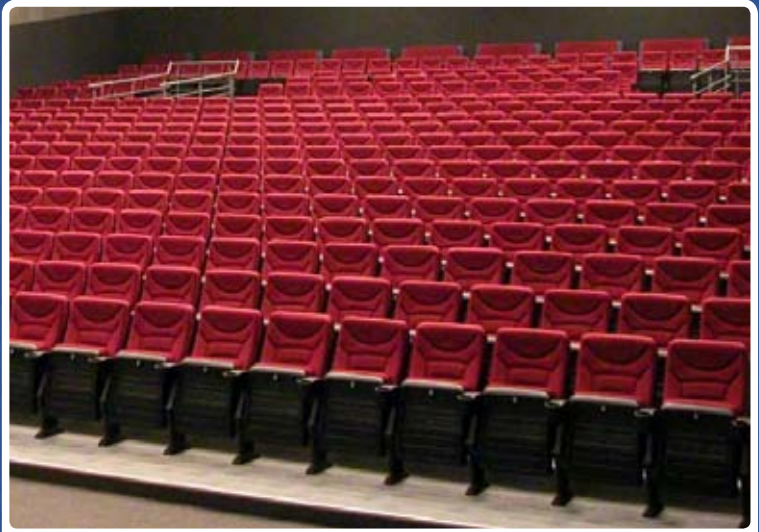

COSMOS CINEMA, ORENBURG, RUSSIA

KINO THEATRE, SIAULIAI, LITHUANIA

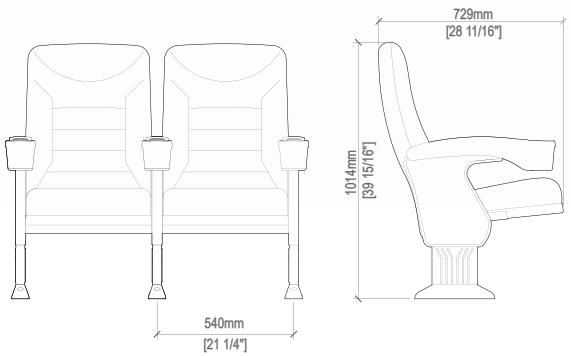

TAPICERÍAS
FABRICS

INDEX

MONTREAL CLUB V05

KINOPOLIS HANAU, GERMANY

ALLENDE CINEMA, EZCARAY, SPAIN

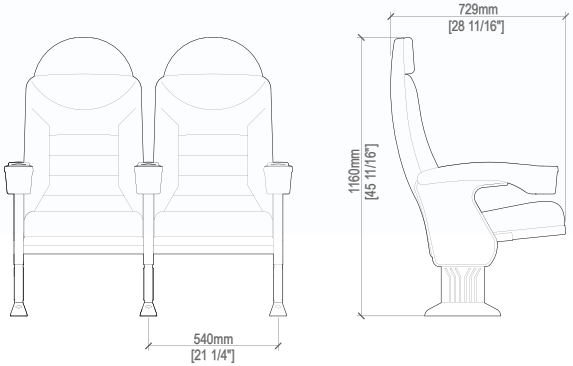

ROMA COMFORT V07

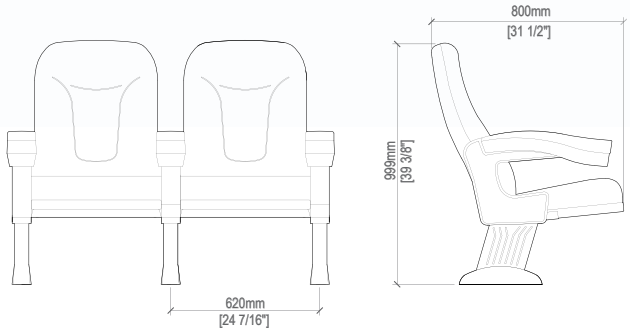

KINOBOOMER CINEMA, KIEV, UKRAINE

PARC CENTRAL, TARRAGONA, SPAIN

ROMA COMFORT V09

MEGAPLEX DEUX MONTAGNES, MONTREAL, CANADA

MULTIPLEX BERCEO, LOGROÑO, SPAIN

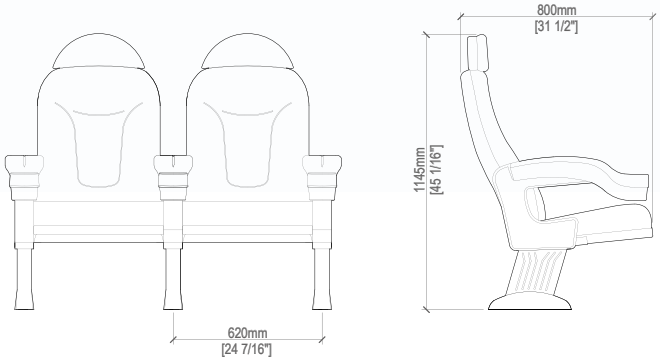

ROMA ELITE

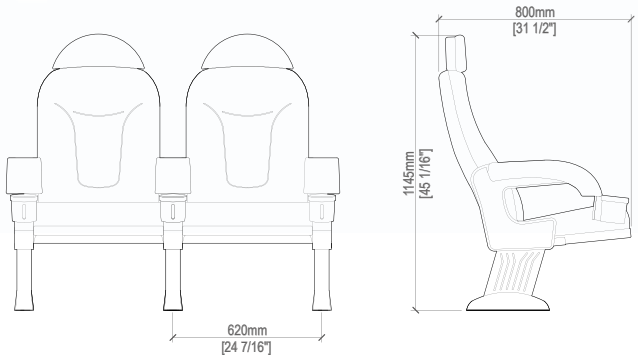

KINO ARENA, SOFIA, BULGARY

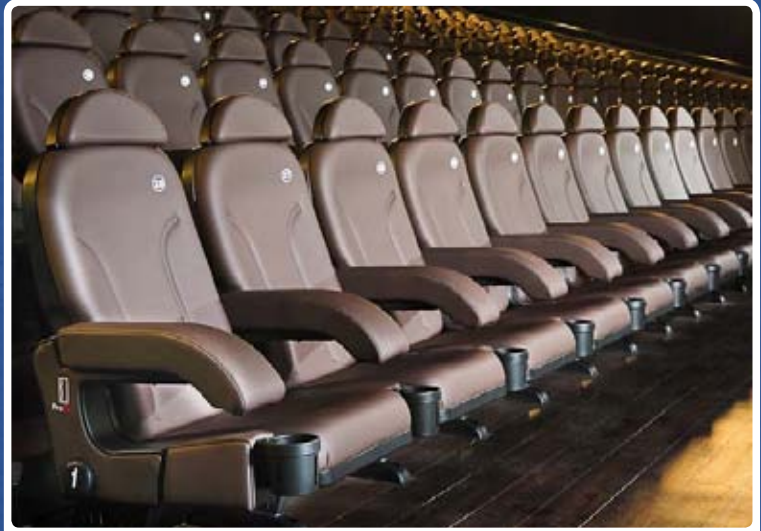

UCI KINOWELT, DUSSELDORF, GERMANY

PRINCE

COMET CINE CENTER, MÖNCHENGLADBACH,GERMANY

CINES SÉPTIMO OFICIO, LAS ROZAS, MADRID, SPAIN

INDEX

TAPICERÍAS
FABRICS

EURO SEATING International Group
No limits to inspiration.

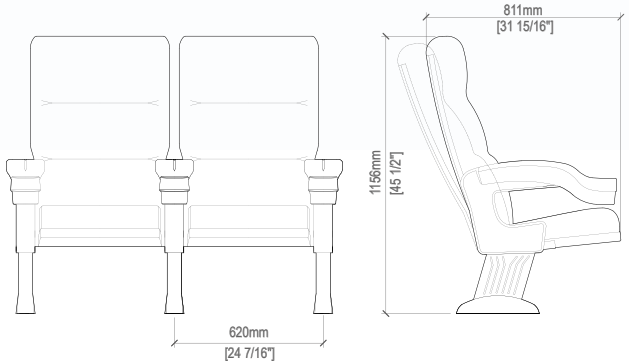

AR+

MUNICH

CINES SÉPTIMO OFICIO, LAS ROZAS, MADRID, SPAIN

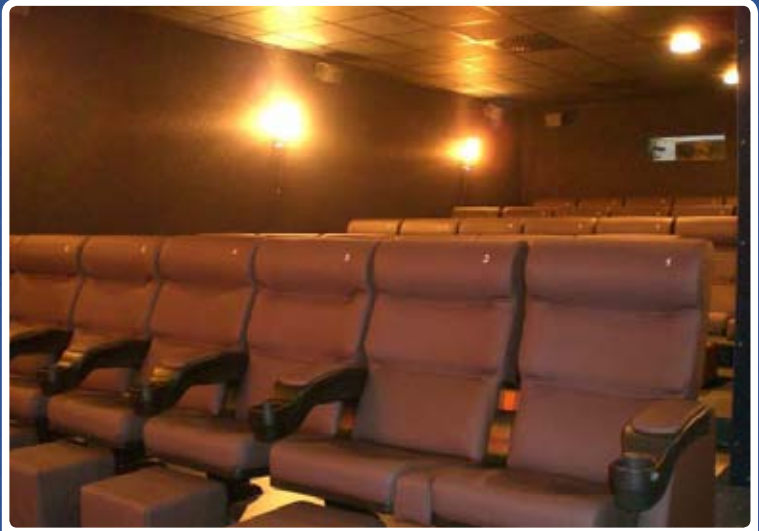

PARK-THEATER LÜDENSCHEID,GERMANY

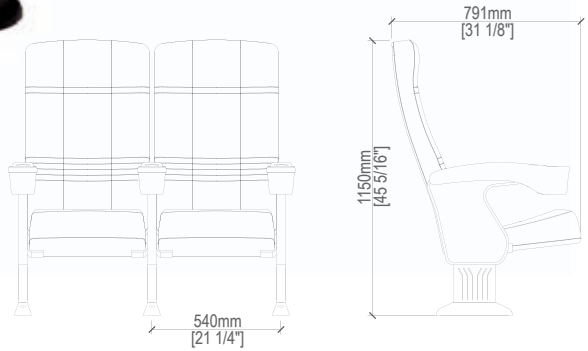

TAPICERÍAS
FABRICS

INDEX

VENECIA

LEIOA UNIVERSITY, SPAIN

FILMPALAST NIENBURG, GERMANY

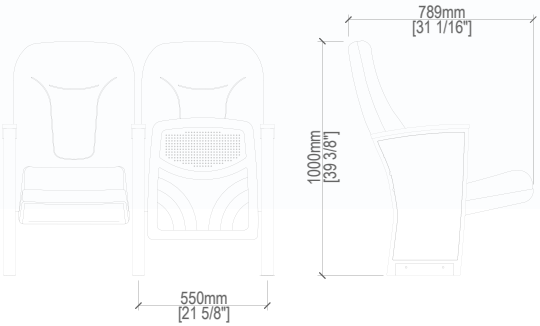

PORTO

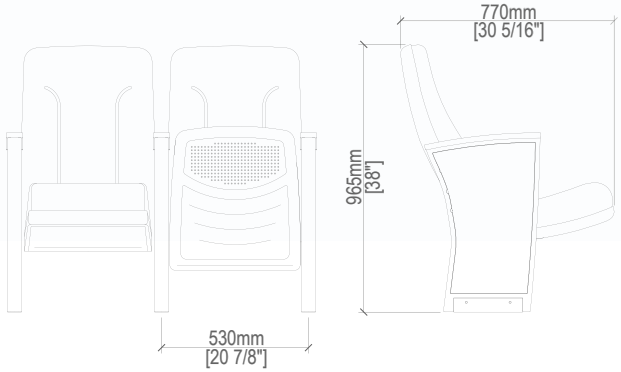

ALAMEDA THEATRE, QUERETARO, MEXICO

CINE GRAND, BOTOSANI, ROMANIA

BRISTOL

ODEON BRAEHEAD, UNITED KINGDOM

UCI KINOWELT, BOCHUM, GERMANY

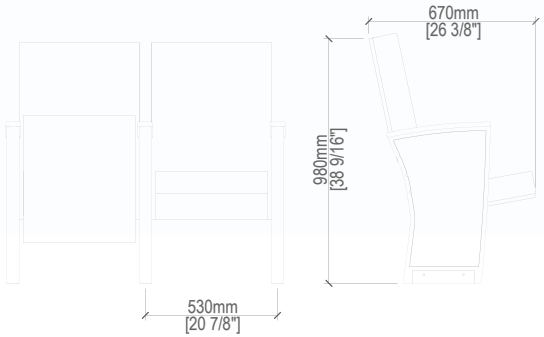

AR+

MOZART

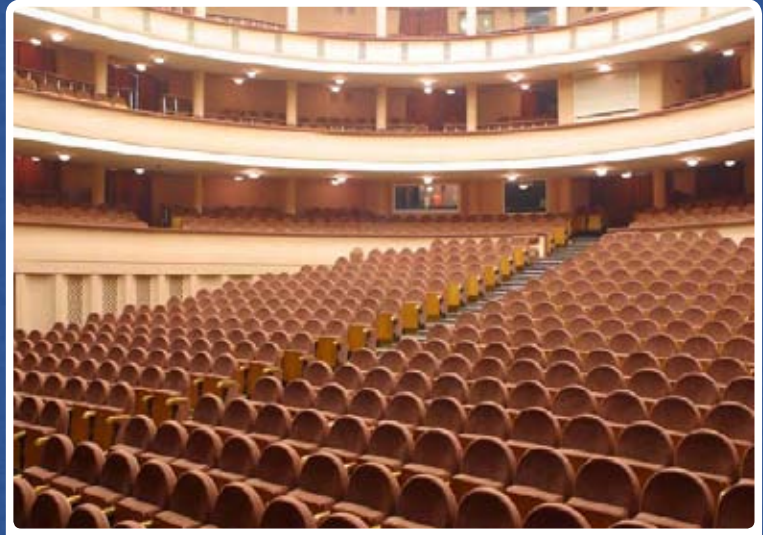

MOSSOVET THEATRE, MOSCOW, RUSSIA

HEREDIA THEATRE, CARTAGENA DE INDIAS, COLOMBIA

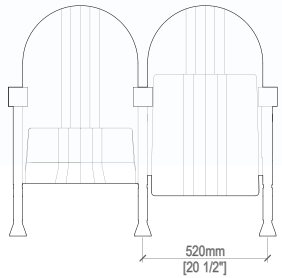

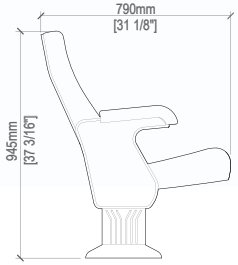

AR

TAPICERÍAS FABRICS
MADERAS WOODS
INDEX

- FUSHION PLUS PL -

LEIOA UNIVERSITY, SPAIN

HK JOCKEY CLUB, TSW SERVICES CENTRE, HONG KONG

INDEX
MADERAS WOODS
TAPICERÍAS FABRICS

EURO SEATING International Group
No limits to inspiration.

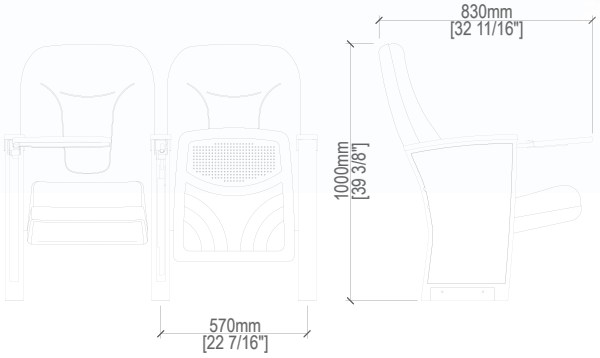

CELANOVA

ILDUARA AUDITORIUM, PONTEVEDRA, SPAIN

PALEXCO, EXHIBITION AND CONGRESS, SPAIN

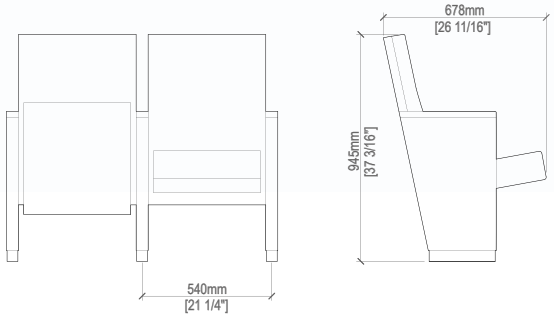

NUS

KAZAN ARENA CONFERENCE HALL, RUSSIA

BASQUE COUNTRY UNIVERSITY, SPAIN

EURO SEATING International Group
No limits to inspiration.

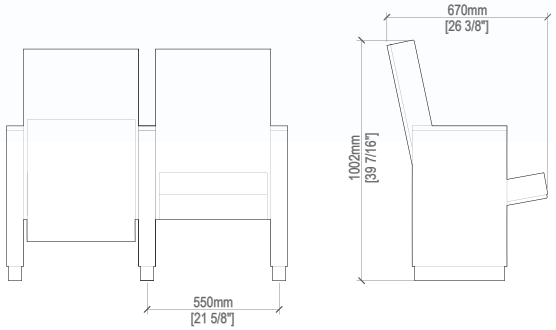

ECO 100

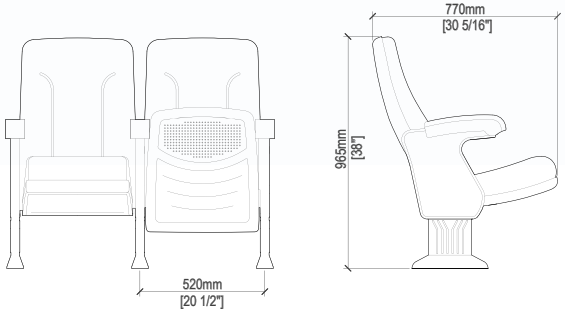

CENTRO DE AJUDA DE VILA NOVA DE GAIA, PORTUGAL

ÉLECTRICITÉ DE FRANCE, FRANCE

ES - 100

AUDITORIO BICENTENARIO, MORELIA, MEXICO

ESTADIO BICENTENARIO CHINQUIHUE, CHILE

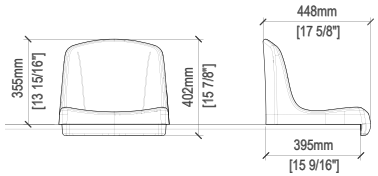

ES - 500

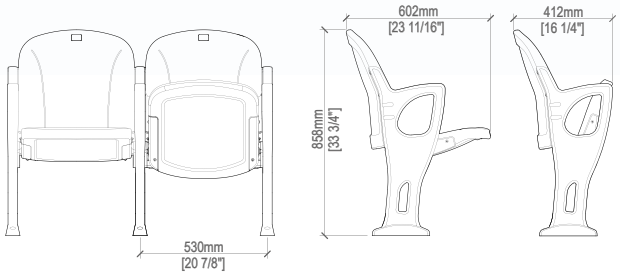

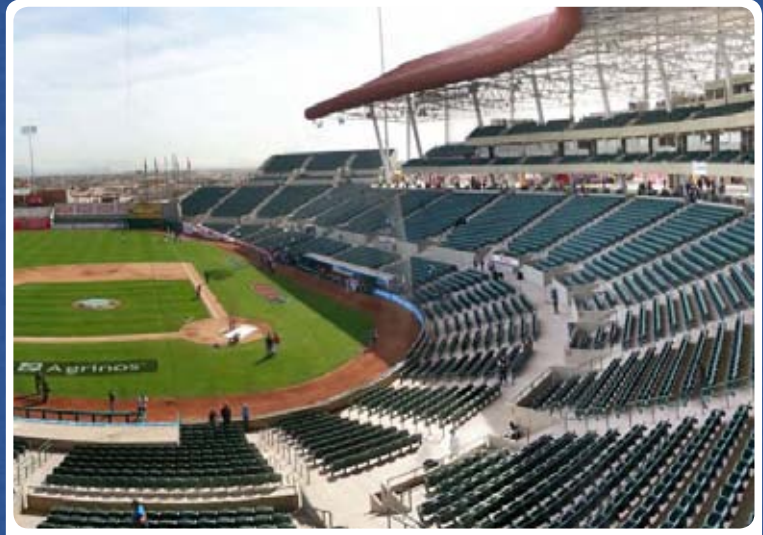

ESTADIO SONORA, HERMOSILLO, MEXICO

HOOFDDORP PIONIERS NEW BALLPARK, NETHERLANDS

ES - 700

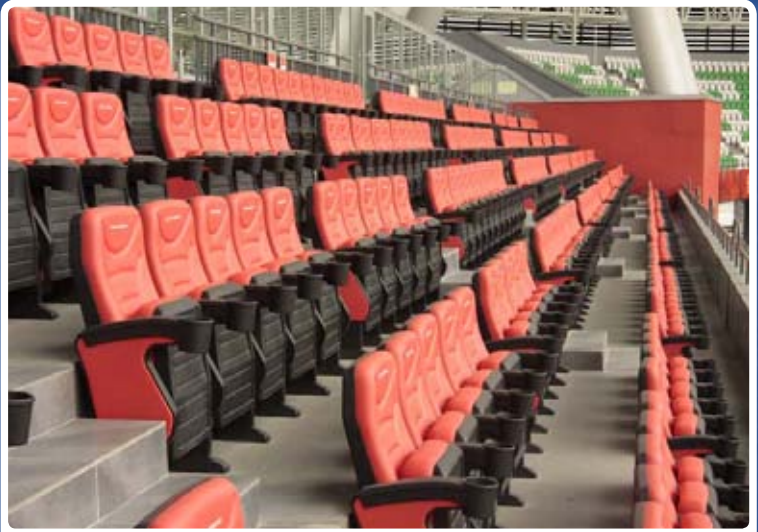

KAZAN ARENA, KAZAN, RUSSIA

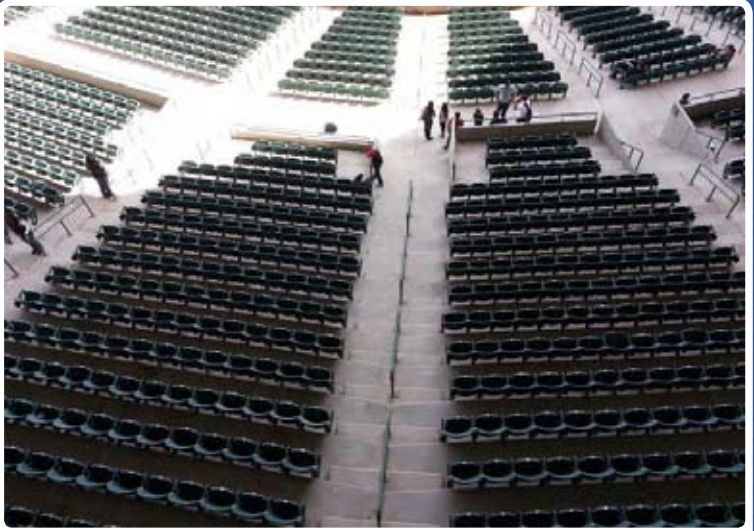

ESTADIO SONORA, HERMOSILLO, MEXICO

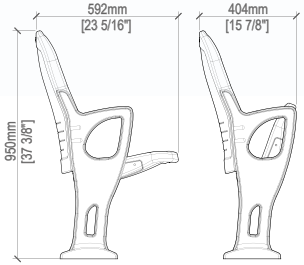

MAXY

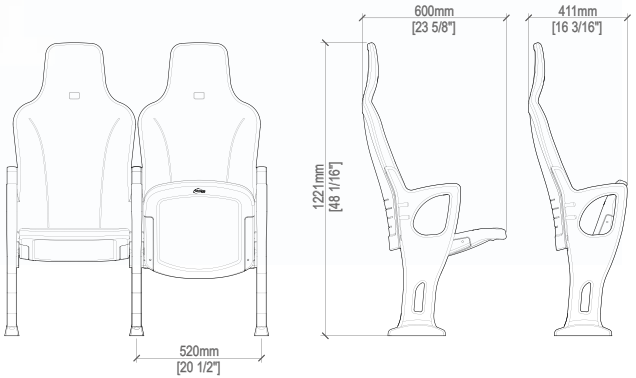

ARENA NATIONALA, BUCHAREST, ROMANIA

DRAGAO STADIUM, OPORTO, PORTUGAL

FRESH

TWENTE STADIUM, HOLLAND

GHELAMCO ARENA, GENT, BELGIUM

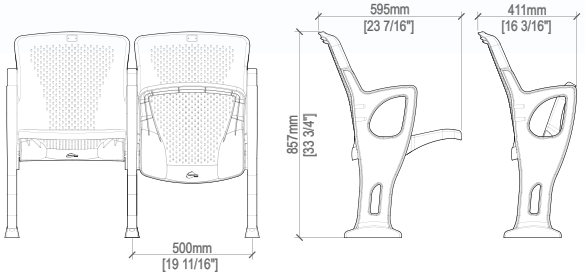

MICRA PC

CAMPOS ELISEOS THEATRE, BILBAO, SPAIN

ART JOIA THEATRE, CADAQUES, SPAIN

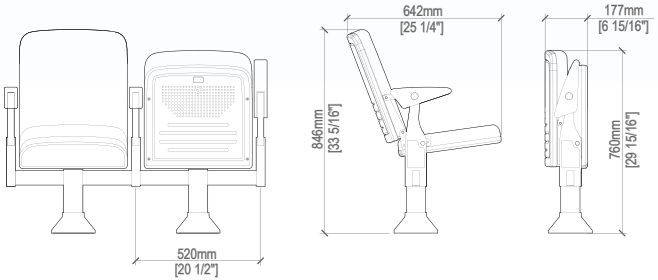

AR+

TAPICERÍAS FABRICS
MADERAS WOODS
INDEX

MICRA TEK

ISLA CARTUJA THEATRE, SPAIN

AMERICAN SCHOOL FOUNDATION, MEXICO

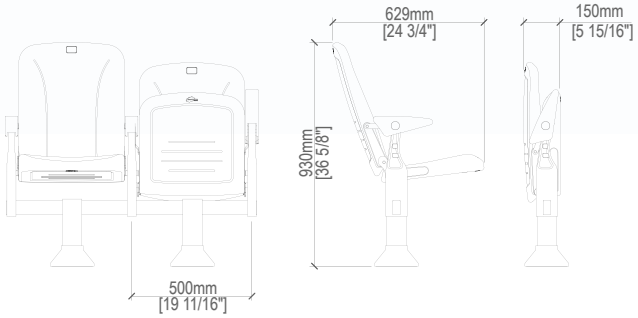

AR+

TELESCOPIC TRIBUNES 01

REMOVABLE SEATS

TELESCOPIC TRIBUNES 02

TELESCOPIC TRIBUNES 03

TELESCOPIC TRIBUNES 04

TELESCOPIC TRIBUNES 05

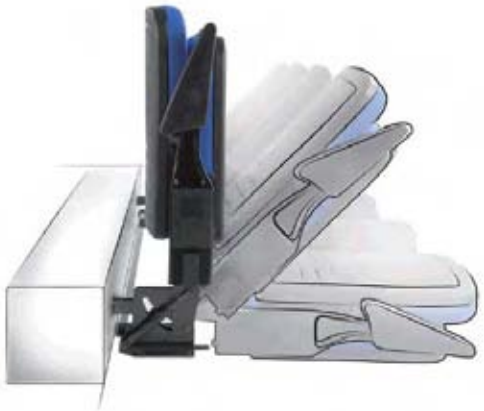

SYSTEM FOLDING

SISTEMAS MÓVILES
MOVABLE SYSTEMS

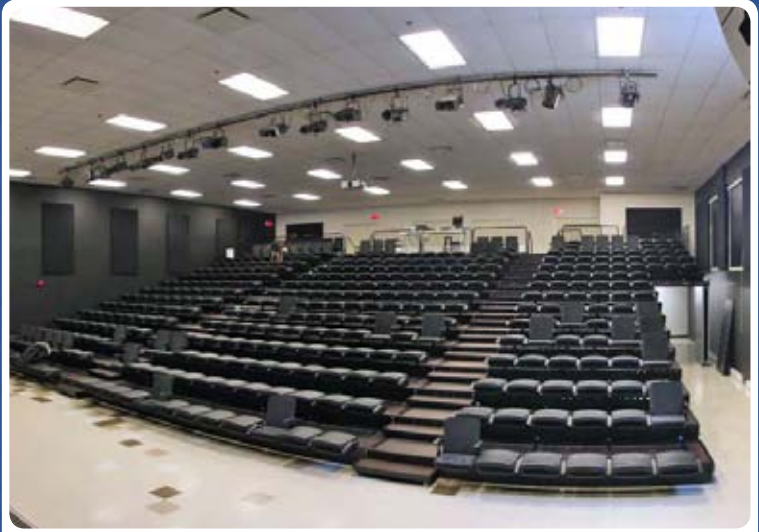

ACADÉMIE STE-THÉRÈSE, MONTREAL, CANADA

ACADÉMIE STE-THÉRÈSE, MONTREAL, CANADA

SISTEMAS MÓVILES
MOVABLE SYSTEMS

ISLA CARTUJA THEATRE, SPAIN

ISLA CARTUJA THEATRE, SPAIN

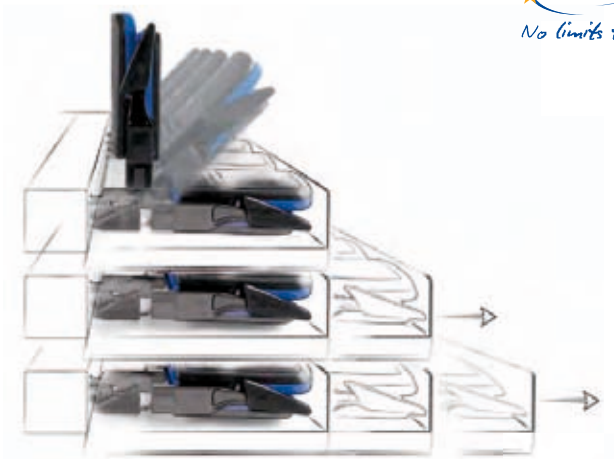

SYSTEM FOLDING

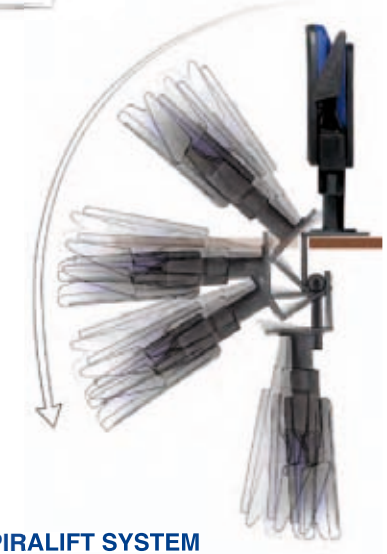

SPIRALIFT SYSTEM

SHIFT SYSTEM

HIDE-OUT SYSTEM

INDEX

GAMA DE PRODUCTOS / *SEATING COLLECTION*

EURO SEATING International Group
No limits to inspiration.

ARENAL

ARGENTINA

ARGENTINA PV

ARGENTINA PL

ATENAS

ATENAS PL

ATENEO

ATENEO PL

AZAHAR

BALAN

BALAN V05

BANQUILLO
PLAYER S BENCH

BRISTOL

BOGART

BOGART PV

BOGART PL

BRETON

BUFON

CELANOVA

CELANOVA PL

COLISEO

COLISEO PL

CONGRESS

CONGRESS PL

DOHA

CINE / *CINEMA*
ESTADIO / *STADIUM & VIP AREAS*
TEATRO, AUDITORIO, CONGRESO... / *THEATRE, AUDITORIUM, CONGRESS...*
SISTEMAS MÓVILES / *MOVABLE SYSTEMS*

TAPICERÍAS *FABRICS*
MADERAS *WOODS*
PLÁSTICOS *PLASTICS*
INDEX

GAMA DE PRODUCTOS / *SEATING COLLECTION*

DOHA VIP

D-BOX SYSTEM

ECO 100

ECO 100 PL

ECO 200

ECO 200 PL

ECO 300

ECO 300 PL

EPIC

ES - 100

ES - 500 2P

ES - 500 2P PL

ES - 500 2P
Sin brazos / *Without armrests*

ES - 500 FG

ES - 500 FG PL

ES - 500 FG
Sin brazos / *Without armrests*

ES - 500
Tapizada / *Upholstered cover*

ES - 500 PL
Tapizada / *Upholstered cover*

ES - 700 2P

ES - 700 2P PL

ES - 700 2P
Sin brazos / *Without armrests*

CINE / *CINEMA*
ESTADIO / *STADIUM & VIP AREAS*
TEATRO, AUDITORIO, CONGRESO... / *THEATRE, AUDITORIUM, CONGRESS...*
SISTEMAS MÓVILES / *MOVABLE SYSTEMS*

ES - 700 FG

ES - 700 FG PL

ES - 700 FG
Sin brazos / Without armrests

ETLAN

INDEX
PLÁSTICOS *PLASTICS*
MADERAS *WOODS*
TAPICERÍAS *FABRICS*

GAMA DE PRODUCTOS / *SEATING COLLECTION*

EURO SEATING International Group
No limits to inspiration.

EUROPA

FRESH 2P

FRESH 2P PL

FRESH 2P
Sin brazos / Without armrests

FRESH FG

FRESH FG PL

FRESH FG
Sin brazos / Without armrests

FUSHION

FUSHION PLUS PL

GAIETY

GONGORA

GOYA

KING

LICEO

LOGRO O

LOLA

LUGANO

MADRID

MALTA

MARBELLA

MAXY 2P

MAXY 2P PL

MAXY 2P
Sin brazos / Without armrests

MAXY FG

MAXY FG
Sin brazos / Without armrests

CINE / *CINEMA*
ESTADIO / *STADIUM & VIP AREAS*
TEATRO, AUDITORIO, CONGRESO... / *THEATRE, AUDITORIUM, CONGRESS...*
SISTEMAS MÓVILES / *MOVABLE SYSTEMS*

GAMA DE PRODUCTOS / *SEATING COLLECTION*

MESA PLEGABLE 1
FOLD-AWAY TABLE 1

MESA PLEGABLE 2
FOLD-AWAY TABLE 2

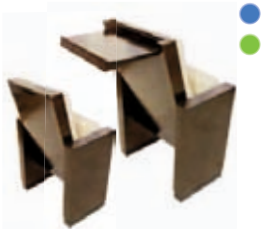
MESA PLEGABLE 3
FOLD-AWAY TABLE 3

MICRA 500

MICRA FG

MICRA PC

MICRA PC
Madera / Wooden

MICRA PC
Tapizada / *Upholstered cover*

MICRA PC TRAMEX

MICRA PC XL

MICRA PL

MICRA SG

MICRA TEK 500
Sin brazos / Without armrests

MICRA TEK FG

MICRA TEK PC

MICRA TEK SG

MONACO

MONTREAL

MONTREAL PV

MONTREAL V05

MONTREAL PL

CINE / *CINEMA*
ESTADIO / *STADIUM & VIP AREAS*
TEATRO, AUDITORIO, CONGRESO... / *THEATRE, AUDITORIUM, CONGRESS...*
SISTEMAS MÓVILES / *MOVABLE SYSTEMS*

MONTREAL CLUB

MONTREAL
CLUB PV

MONTREAL
CLUB V05

MONTREAL
COMFORT

INDEX
PLÁSTICOS *PLASTICS*
MADERAS *WOODS*
TAPICERÍAS *FABRICS*

GAMA DE PRODUCTOS / *SEATING COLLECTION*

EURO SEATING International Group
No limits to inspiration.

MONTREAL COMFORT FG

MONTREAL COMFORT SG

MONTREAL COMFORT
Brazo abatible
Fold up armrest

MONTREAL COMFORT V07

MONTREAL COMFORT V09

MOZART CLASSIC

MOZART CLASSIC PL

MUNICH

MUZYKI

NUS

NUS PL

NUS 5000

NUS 5000 PL

OLIMPIA

OKA

OSLO

OTELO CLASSIC

OTELO CLASSIC PL

PALMA

PATAGONIA

PORTO

PRINCE

ProBax
Advanced Seating Technology

PROBAX SYSTEM

RIAZOR

ROCKER 2.0 SYSTEM

CINE / *CINEMA*
ESTADIO / *STADIUM & VIP AREAS*
TEATRO, AUDITORIO, CONGRESO... / *THEATRE, AUDITORIUM, CONGRESS...*
SISTEMAS MÓVILES / *MOVABLE SYSTEMS*

TAPICERÍAS *FABRICS* | MADERAS *WOODS* | PLÁSTICOS *PLASTICS* | INDEX

GAMA DE PRODUCTOS / *SEATING COLLECTION*

ROMA

ROMA PV

ROMA V05

ROMA PL

ROMA COMFORT

ROMA COMFORT FG

ROMA COMFORT SG

ROMA COMFORT
Brazo abatible
Fold up armrest

ROMA COMFORT V07

ROMA COMFORT V09

ROMA ELITE

THALES

THALES PL

THUNDERBOX
Tactile Sound

THUNDERBOX SYSTEM

TRAMEX

VENECIA

VIENA

WAGNER

WAGNER PL

ZENON

ZENON PL

CINE / *CINEMA*
ESTADIO / *STADIUM & VIP AREAS*
TEATRO, AUDITORIO, CONGRESO... / *THEATRE, AUDITORIUM, CONGRESS...*
SISTEMAS MÓVILES / *MOVABLE SYSTEMS*

ZENON 5000

ZENON 5000 PL

ZERBAN

80100

INDEX
PLÁSTICOS *PLASTICS*
MADERAS *WOODS*
TAPICERÍAS *FABRICS*

DIAMANTE		LUXOR		CLASSIC Terciopelo / *Velvet*		PANTONE Terciopelo / *Velvet*		ACAPULCO Piel artificial / *Artificial leather*	
08	50	06	03	1011	1001	16	08	07	05
03	02	11	02	1021	1008	03	05	12	03
06	12	05	10	1007	01	23	22	02	08
10	18	01	07	1006	24	13	12	04	11
07	04	09	08	1022	25	20	21	06	09
01	19	16	04	1005	14	18	00	01	10

CARTA DE COLORES / *COLOUR CARD*

TAPICERÍAS / *FABRICS*

MADERAS *WOODS*

PLÁSTICOS *PLASTICS*

INDEX

Los colores que aparecen en este catalogo son aproximados, ya que es imposible reproducir exactos los colores y texturas originales / *The colors in this catalogue are approximate as it impossible to reproduce the original colors and textures exactly.*

ME-00

ME-01

ME-02

ME-03

ME-09

ME-11

ME-14

ME-21

ME-27

ME-28

ME-29

ME-30

ME-31

ME-32

ME-37

ME-44

ME-46

ME-48

ME-60

EURO SEATING International Group

No limits to inspiration.

MADERAS / *WOODS*

CARTA DE COLORES / *COLOUR CARD*

Los colores que aparecen en este catalogo son aproximados, ya que es imposible reproducir exactos los colores y texturas originales / *The colors in this catalogue are approximate as it impossible to reproduce the original colors and textures exactly.*

GEMINI

Tapicería Técnica, Aspecto Cuero / *Coated Fabrics, Leather Look*

CARTA DE COLORES / *COLOUR CARD*

63258	63269	63473	63259	75577	80453	80452	21830	21831
31922	11150	11141	11149	21834	90259	21833	44702	21832
31921	31917	31920	11147	11148	75051	75052	44824	44694

PLÁSTICOS / *PLASTICS*

COLORES RAL ESTÁNDAR
STANDARD RAL COLOURS

3020	5017	9010	9005
7004	1016	6018	8017

COMBINE LOS COLORES A SU GUSTO
COMBINE COLOURS AS YOU LIKE

TAPICERÍAS *FABRICS*
MADERAS *WOODS*
INDEX

Los colores que aparecen en este catalogo son aproximados, ya que es imposible reproducir exactos los colores y texturas originales / *The colors in this catalogue are approximate as it impossible to reproduce the original colors and textures exactly.*

MERCADO EXPORTACIÓN EURO SEATING, MAS DE **100** PAÍSES

*EURO SEATING´S EXPORT MARKET, OVER **100** COUNTRIES*

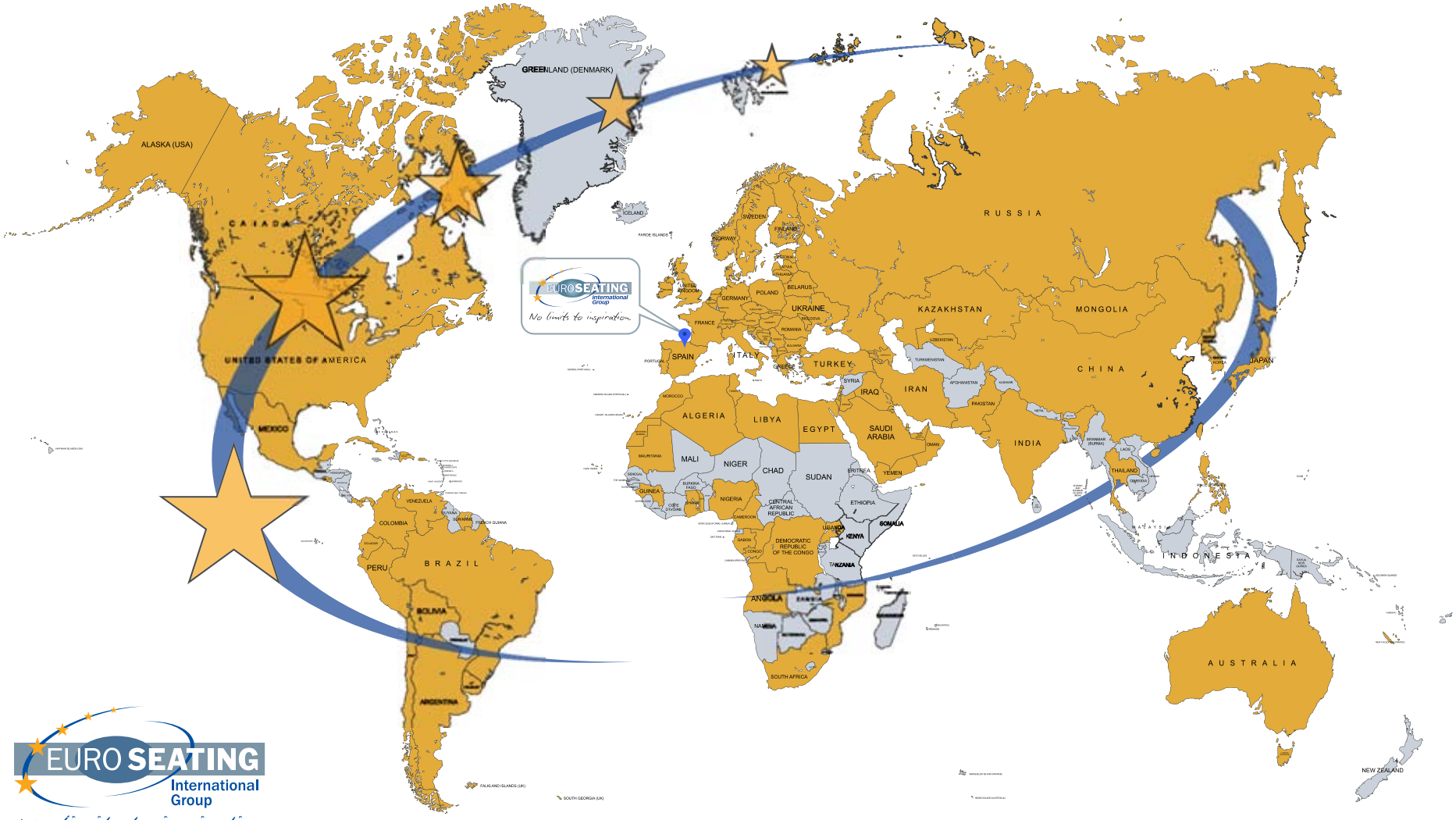

EURO SEATING International Group

No limits to inspiration.

INDEX

EURO SEATING
International Group

No limits to inspiration.

Butacas para cine, Teatros, Auditorios, Congresos y Estadios

Cinemas, Theatres, Auditorium and Stadium Seating & Arenas

euroseating@euroseating.com

FABRICA, FACTORY
EURO SEATING INTERNATIONAL S.A.
Pol gono El Ram, 11
26280 Ezcaray (La Rioja) Spain
Tel. + 34 941 427 450 Fax. + 34 941 427 218

www.euroseating.com

ISO 9001 BUREAU VERITAS Certification
ISO 14001 BUREAU VERITAS Certification
AENOR Ecodise–o UNE-EN ISO 14006 ED- 0004/2010

DELEGATIONS: SPAIN / GERMANY / QATAR / UK / RUSSIA / SINGAPORE / MEXICO